NORMALUX

Ficha técnica

Marco de empotrar con difusor debanderola (superficie en pared)

Accesorio
Ref. G-DBP

Accesorio: Marco de empotrar con difusor debanderola (superficie en pared) Ref G-DBP compatible equipos de la serie GS. Fabricado en Policarbonato.

Dimensiones (mm):

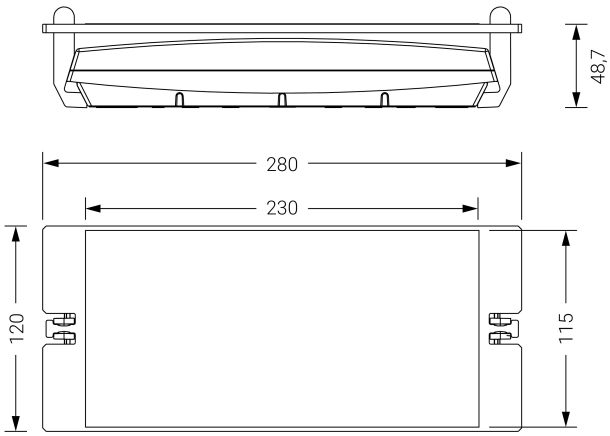

Parque tecnológico de Asturias. Calle Ablanal 1, 33428 Llanera (Asturias), Spain
T. +34 985 267 100 F. +34 985 266 992
normagrup@normagrup.com
www.normalux.com

Normagrup
Sense of Technology