NORMALUX

**Ficha técnica**

# Marco de empotrar

Accesorio

Ref. V-RR

Accesorio: Marco de empotrar Ref V-RR  compatible equipos de la serie VÍA R. Color: Blanco

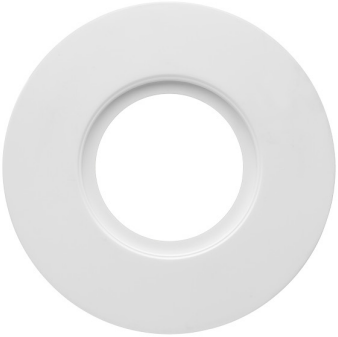

Dimensiones (mm):

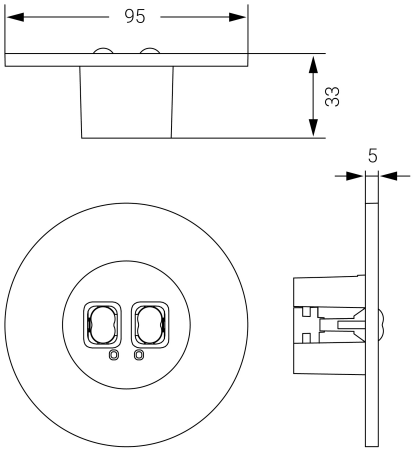


Parque tecnológico de Asturias. Calle Ablanal 1, 33428 Llanera (Asturias), Spain
T. +34 985 267 100 F. +34 985 266 992
normagrup@normagrup.com
**www.normalux.com**

Normagrup
Sense of Technology