NORMALUX

VÍA R

Ficha técnica

Alumbrado de Emergencia

Ref. VVS

LED

UNE 60598-2-22
230V 50/60HZ

Alumbrado de Emergencia: VÍA R. Referencia: VVS, fabricado por Normalux. Lúmenes 220 lm. Autonomía (h) 1h. Modo de funcionamiento: Permanente - No Permanente. Tipo de instalación: Empotrable. Fuente de Luz: Led. Batería de: Ni-Cd 3,6V/750mAh. IP: 65. IK: 04. Versión: Estándar. Acabado: Blanco. Carcasa de: PC+ABS Autoextinguible. Voltaje: 230V 50/60Hz. Dimensiones (mm): 78 x 78 x 56 mm. Manufacturado según la normativa UNE 60598-2-22.

Lúmenes	220 lm
Temperatura de color (K)	5700
Fuente de Luz	Led
Autonomía (h)	1h
Batería	Ni-Cd 3,6V/750mAh
Potencia (W)	3,1W
Modo de funcionamiento	Permanente - No Permanente
Clase	II
IP	65
IK	04
Temperatura de funcionamiento (ºC)	5 a 35
Telemandable	No

Dimensiones (mm):

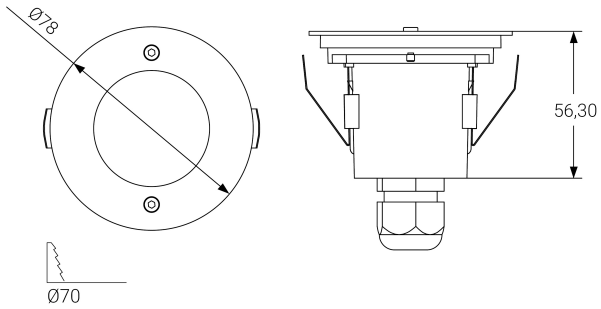

Datos fotométricos:

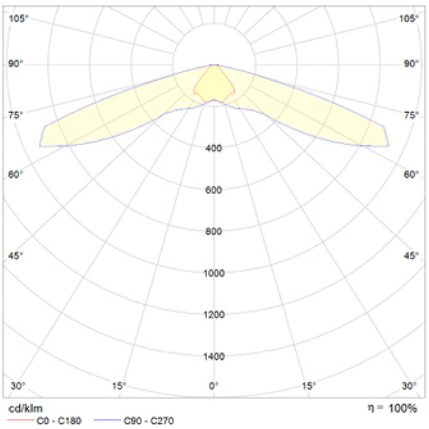

Parque tecnológico de Asturias. Calle Ablanal 1, 33428 Llanera (Asturias), Spain
T. +34 985 267 100 F. +34 985 266 992
normagrup@normagrup.com
www.normalux.com

Normagrup
Sense of Technology