NORMALUX

Ficha técnica

LISSA S

Alumbrado de Señalización

Ref. LNE3

LED CE

EN 60598-1, EN 60598-2-22, EN 1838
230V 50/60HZ

Alumbrado de Señalización: LISSA S. Referencia: LNE3, fabricado por Normalux. Autonomía (h) 3h. Modo de funcionamiento: Permanente - No Permanente. Tipo de instalación: Empotrable. Fuente de Luz: Led. Batería de: Ni-MH 3,6V/2700mAh. IP: 20. IK: 04. Versión: Estándar. Acabado: Blanco. Carcasa de: . Voltaje: 230V 50/60Hz. Manufacturado según la normativa EN 60598-1, EN 60598-2-22, EN 1838.

Dimensiones (mm):

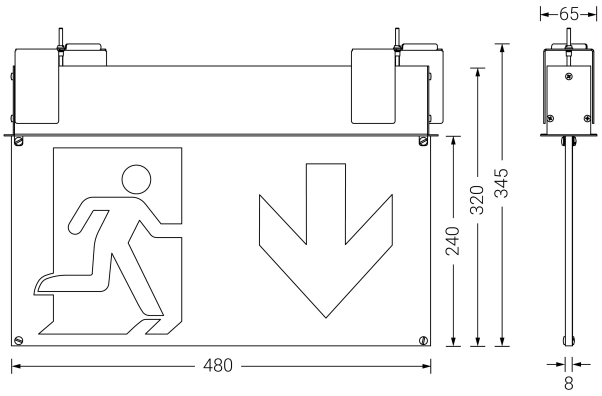

Temperatura de color (K)	5700
Fuente de Luz	Led
Autonomía (h)	3h
Batería	Ni-MH 3,6V/2700mAh
Potencia (W)	4,5W
Modo de funcionamiento	Permanente - No Permanente
Clase	I
IP	20
IK	04
Temperatura de funcionamiento (ºC)	5 a 35
Distancia máxima de visión según EN1838	48m
Telemandable	No

* Según normativa EN 1838

Parque tecnológico de Asturias. Calle Ablanal 1, 33428 Llanera (Asturias), Spain
T. +34 985 267 100 F. +34 985 266 992
normagrup@normagrup.com
www.normalux.com

Normagrup
Sense of Technology