NORMALUX

**Ficha técnica**

# LISSA S

Alumbrado de Señalización

Ref. LNID

LED

**EN 60598-1, EN 60598-2-22, EN 1838**
**230V 50/60HZ**

Alumbrado de Señalización: LISSA S. Referencia: LNID, fabricado por Normalux. Autonomía (h) 1h. Modo de funcionamiento: Permanente. Tipo de instalación: Superficie. Fuente de Luz: Led. Batería de: Ni-Cd 3,6V/1,5Ah. IP: 20. IK: 04. Versión: DALI. Acabado: Blanco. Carcasa de: . Voltaje: 230V 50/60Hz. Manufacturado según la normativa EN 60598-1, EN 60598-2-22, EN 1838.

Dimensiones (mm):

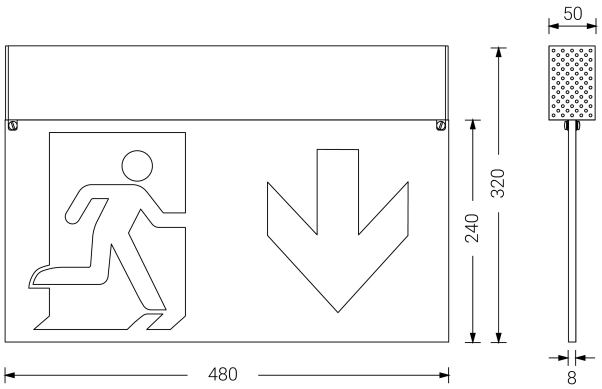


| | |
|---|---|
| Temperatura de color (K) | 5700 |
| Fuente de Luz | Led |
| Autonomía (h) | 1h |
| Batería | Ni-Cd 3,6V/1,5Ah |
| Potencia (W) | 4,5W |
| Modo de funcionamiento | Permanente |
| Clase | I |
| IP | 20 |
| IK | 04 |
| Temperatura de funcionamiento (ºC) | 5 a 35 |
| Distancia máxima de visión según EN1838 | 48m |
| Telemandable | No |

* Según normativa EN 1838

Parque tecnológico de Asturias. Calle Ablanal 1, 33428 Llanera (Asturias), Spain
T. +34 985 267 100 F. +34 985 266 992
normagrup@normagrup.com
**www.normalux.com**

Normagrup
Sense of Technology