NORMALUX

Ficha técnica

LISSA S

Iluminação de sinalização

Ref. LNEI-S16L24

LED

EN 60598-1, EN 1838
24VDC

Iluminação de sinalização: LISSA S. Referência: LNEI-S16L24, Fabricado pela Normalux. Modo operacional: Permanente. Tipo de instalação: Encastrável. Fonte de luz: Led. IP: 20. IK: 04. Versão: Sistema Central de Baterias inteligente (24V CC). Acabamento: Branco. Carcaça de: . Voltagem: 24Vdc. Fabricado de acordo com os regulamentos% {norma}.

Temperatura de cor (K)	5700
Fonte de luz	Led
Poder (w)	4W
Modo operacional	Permanente
Classe	I
IP	20
IK	04
Temperatura de operação (ºC)	-25 a 55
Distância máxima de visualização de acordo com EN1838	48m
Télécommande	Não

* De acordo com a norma EN 1838

Dimensões (mm):

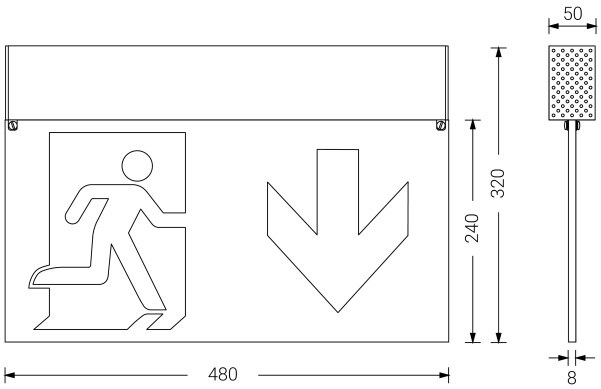

Parque tecnológico de Asturias. Calle Ablanal 1, 33428 Llanera (Asturias), Spain
T. +34 985 267 100 F. +34 985 266 992
normagrup@normagrup.com
www.normalux.com

Normagrup
Sense of Technology