NORMALUX

Ficha técnica

BR

Balizamiento

Ref. BREU

EN 60598-1
230V 50/60HZ

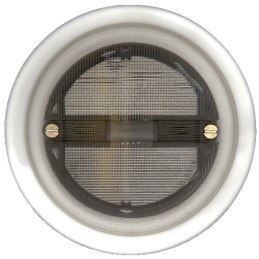

Balizamiento: BR. Referencia: BREU, fabricado por Normalux. Autonomía (h)1h .Modo de funcionamiento: Permanente. Tipo de instalación: Empotrable. Fuente de Luz: Led. IP: 65. IK: 07. Acabado: Gris. Carcasa de: Policarbonato. Voltaje: 230V 50/60Hz. Dimensiones (mm): 82 x 82 x 63 mm. Manufacturado según la normativa EN 60598-1.

No compatible con las cajas de empotrar en pladur.

Temperatura de color (K)	4000
Autonomía (h)	1h
Fuente de Luz	Led
Batería	Ni-Cd 3.6V/60mAh
Tiempo de carga	max. 24 h
Consumo (W)	0,35W
Modo de funcionamiento	Permanente
Clase	II
IP	65
IK	07
Temperatura de funcionamiento (ºC)	5 a 35

Dimensiones (mm):

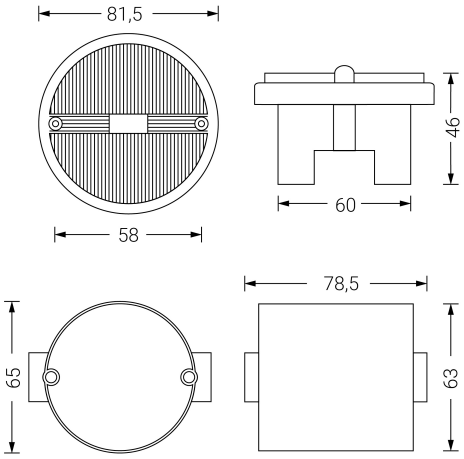

Parque tecnológico de Asturias. Calle Ablanal 1, 33428 Llanera (Asturias), Spain
T. +34 985 267 100 F. +34 985 266 992
normagrup@normagrup.com
www.normalux.com

Normagrup
Sense of Technology

23 de noviembre de 2026, 21:37:18