NORMALUX

Ficha técnica

HERMETIC EX

Alumbrado de Emergencia

Ref. DE-200LEX

LED CE

UNE-EN 60598-2-22, UNE-EN 60079-15
230V 50/60HZ

Alumbrado de Emergencia: HERMETIC EX. Referencia: DE-200LEX, fabricado por Normalux. Lúmenes 105 lm. Autonomía (h) 1h. Modo de funcionamiento: No permanente. Tipo de instalación: . Fuente de Luz: Led. Batería de: Ni-Cd 3,6V/750mAh. IP: 65. IK: 10. Versión: Estándar. Acabado: Blanco. Carcasa de: Policarbonato. Voltaje: 230V 50/60Hz. Dimensiones (mm): 361 x 131 x 69 mm. Manufacturado según la normativa UNE-EN 60598-2-22, UNE-EN 60079-15. Compatible con telemando S-TE.

CATEGORÍA 3 SEGÚN ATEX 2014/34/UE

Dimensiones (mm):

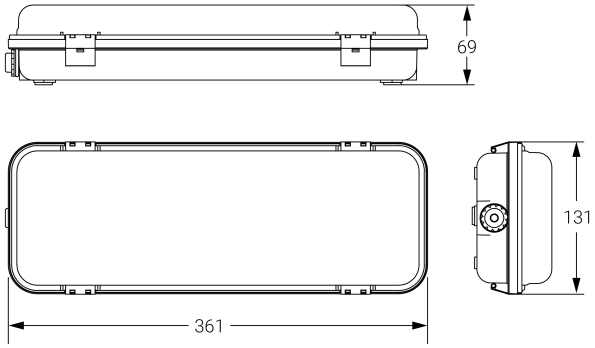

Lúmenes	105 lm
Temperatura de color (K)	5700
Fuente de Luz	Led
Autonomía (h)	1h
Batería	Ni-Cd 3,6V/750mAh
Tiempo de carga	max. 24 h
Potencia (W)	1,1W
Modo de funcionamiento	No permanente
Clase	II
IP	65
IK	10
Temperatura de funcionamiento (ºC)	5 a 35
Telemandable	Sí

Datos fotométricos:

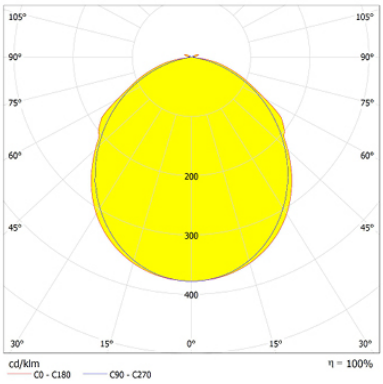

Parque tecnológico de Asturias. Calle Ablanal 1, 33428 Llanera (Asturias), Spain
T. +34 985 267 100 F. +34 985 266 992
normagrup@normagrup.com
www.normalux.com

Normagrup
Sense of Technology