NORMALUX

# HERMETIC

## Ficha técnica

Alumbrado de Emergencia

Ref. DEA-300L

**UNE 60598-2-22**
**230V 50HZ**



Alumbrado de Emergencia: HERMETIC. Referencia: DEA-300L, fabricado por Normalux. Lúmenes 290 lm. Autonomía (h) 1h. Modo de funcionamiento: No permanente. Tipo de instalación: Superficie. Fuente de Luz: Led. Batería de: Ni-Cd 4.8V/750mAh. IP: 66. IK: 10. Versión: Autotest. Acabado: Blanco. Carcasa de: Policarbonato. Voltaje: 230V 50Hz. Dimensiones (mm): 361 x 131 x 69 mm. Manufacturado según la normativa UNE 60598-2-22. Compatible con telemando S-TE.

| | |
|---|---|
| Lúmenes | 290 lm |
| Temperatura de color (K) | 5700 |
| Fuente de Luz | Led |
| Autonomía (h) | 1h |
| Batería | Ni-Cd 4.8V/750mAh |
| Tiempo de carga | max. 24 h |
| Potencia (W) | 2,2W |
| Modo de funcionamiento | No permanente |
| Clase | II |
| IP | 66 |
| IK | 10 |
| Temperatura de funcionamiento (ºC) | 5 a 35 |
| Telemandable | Sí |

Dimensiones (mm):

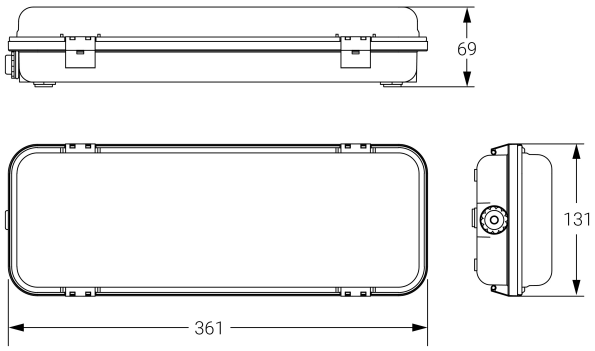


Datos fotométricos:

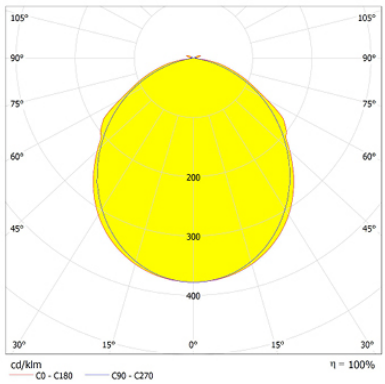


Parque tecnológico de Asturias. Calle Ablanal 1, 33428 Llanera (Asturias), Spain
T. +34 985 267 100 F. +34 985 266 992
normagrup@normagrup.com
**www.normalux.com**

Normagrup
Sense of Technology

**23 de noviembre de 2026, 03:07:47**