NORMALUX

HERMETIC

Ficha técnica

Alumbrado de Emergencia

Ref. DEA-600L

UNE 60598-2-22
230V 50HZ



Alumbrado de Emergencia: HERMETIC. Referencia: DEA-600L, fabricado por Normalux. Lúmenes 650 lm. Autonomía (h) 1h. Modo de funcionamiento: No permanente. Tipo de instalación: Superficie. Fuente de Luz: Led. Batería de: Ni-Cd 6V/1500mAh. IP: 66. IK: 10. Versión: Autotest. Acabado: Blanco. Carcasa de: Policarbonato. Voltaje: 230V 50Hz. Dimensiones (mm): 361 x 131 x 69 mm. Manufacturado según la normativa UNE 60598-2-22. Compatible con telemando S-TE.

Lúmenes	650 lm
Temperatura de color (K)	5700
Fuente de Luz	Led
Autonomía (h)	1h
Batería	Ni-Cd 6V/1500mAh
Tiempo de carga	max. 24 h
Potencia (W)	1,7W
Modo de funcionamiento	No permanente
Clase	II
IP	66
IK	10
Temperatura de funcionamiento (ºC)	5 a 35
Telemandable	Sí

Dimensiones (mm):

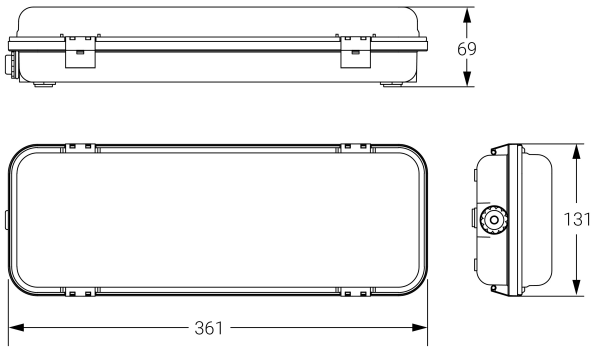

Datos fotométricos:

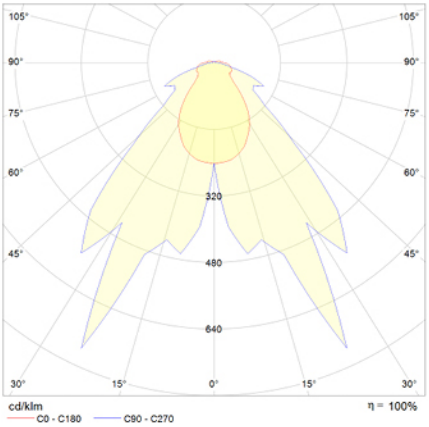

Parque tecnológico de Asturias. Calle Ablanal 1, 33428 Llanera (Asturias), Spain
T. +34 985 267 100 F. +34 985 266 992
normagrup@normagrup.com
www.normalux.com

Normagrup
Sense of Technology

24 de noviembre de 2026, 04:00:44