NORMALUX

# DOPPLO

## Ficha técnica

Alumbrado de Emergencia

Ref. DO3-1000L

**UNE 60598-2-22**
**230V 50/60HZ**



Alumbrado de Emergencia: DOPPLO. Referencia: DO3-1000L, fabricado por Normalux. Lúmenes 1000 lm. Autonomía (h) 3h. Modo de funcionamiento: No permanente. Tipo de instalación: Superficie. Fuente de Luz: Led. Batería de: Pb 12V/7000mAh. IP: 65. IK: 07. Versión: Estándar. Acabado: Gris. Carcasa de: Policarbonato. Voltaje: 230V 50/60Hz. Dimensiones (mm): 370 x 243 x 191 mm. Manufacturado según la normativa UNE 60598-2-22. Compatible con telemando S-TE.

| | |
|---|---|
| Lúmenes | 1000 lm |
| Temperatura de color (K) | 4000 |
| Fuente de Luz | Led |
| Autonomía (h) | 3h |
| Batería | Pb 12V/7000mAh |
| Tiempo de carga | max. 24 h |
| Potencia (W) | 0,5W |
| Modo de funcionamiento | No permanente |
| Clase | II |
| IP | 65 |
| IK | 07 |
| Temperatura de funcionamiento (ºC) | 5 a 35 |
| Telemandable | Sí |

Dimensiones (mm):

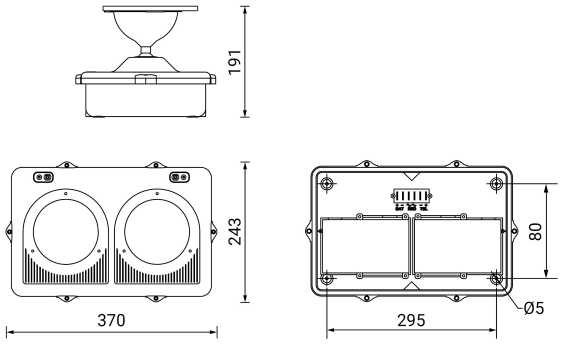


Datos fotométricos:

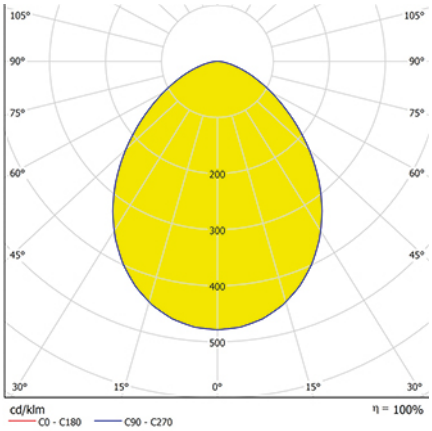


Parque tecnológico de Asturias. Calle Ablanal 1, 33428 Llanera (Asturias), Spain
T. +34 985 267 100 F. +34 985 266 992
normagrup@normagrup.com
**www.normalux.com**

Normagrup
Sense of Technology

**24 de noviembre de 2026, 03:02:26**