NORMALUX

Ficha técnica

DOPPLO XTREM

Alumbrado de Emergencia

Ref. DX-1900L

LED CE

UNE 60598-2-22
230V 50/60HZ

Alumbrado de Emergencia: DOPPLO XTREM. Referencia: DX-1900L, fabricado por Normalux. Lúmenes 1850 lm. Autonomía (h) 1h. Modo de funcionamiento: No permanente. Tipo de instalación: Superficie. Fuente de Luz: Led. Batería de: Pb 12V/4.5Ah. IP: 65. IK: 10. Versión: Estándar. Acabado: Gris. Carcasa de: Policarbonato. Voltaje: 230V 50/60Hz. Dimensiones (mm): 370 x 245 x 182 mm. Manufacturado según la normativa UNE 60598-2-22. Compatible con telemando S-TE.

Válido para zonas C4

Dimensiones (mm):

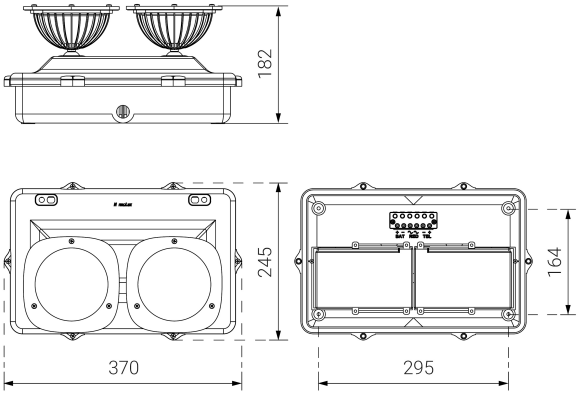

Lúmenes	1850 lm
Temperatura de color (K)	4000
Fuente de Luz	Led
Autonomía (h)	1h
Batería	Pb 12V/4.5Ah
Tiempo de carga	max. 24 h
Potencia (W)	0,5W
Modo de funcionamiento	No permanente
Clase	II
IP	65
IK	10
Temperatura de funcionamiento (ºC)	5 a 35
Telemandable	Sí

Datos fotométricos:

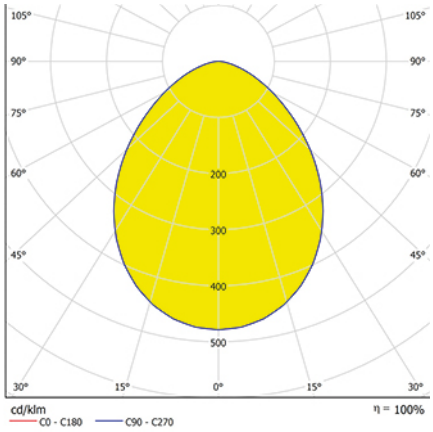

Parque tecnológico de Asturias. Calle Ablanal 1, 33428 Llanera (Asturias), Spain
T. +34 985 267 100 F. +34 985 266 992
normagrup@normagrup.com
www.normalux.com

Normagrup
Sense of Technology