NORMALUX

Ficha técnica

EUROPRISMA

Alumbrado de Emergencia

Ref. EH-S25L

LED CE

UNE 60598-1
230V AC/DC

Alumbrado de Emergencia: EUROPRISMA. Referencia: EH-S25L, fabricado por Normalux. Lúmenes 270 lm. Modo de funcionamiento: Permanente. Tipo de instalación: Superficie. Fuente de Luz: Led. Batería de: CBS. IP: 65. IK: 10. Versión: CBS (230V CA). Acabado: Blanco. Carcasa de: Policarbonato. Voltaje: 230V AC/DC. Dimensiones (mm): 361 x 109 x 72 mm. Manufacturado según la normativa UNE 60598-1.

Lúmenes	270 lm
Temperatura de color (K)	5700
Fuente de Luz	Led
Batería	CBS
Tiempo de carga	max. 24 h
Potencia (W)	2,7W
Modo de funcionamiento	Permanente
Clase	II
IP	65
IK	10
Temperatura de funcionamiento (ºC)	-25 a 55

Dimensiones (mm):

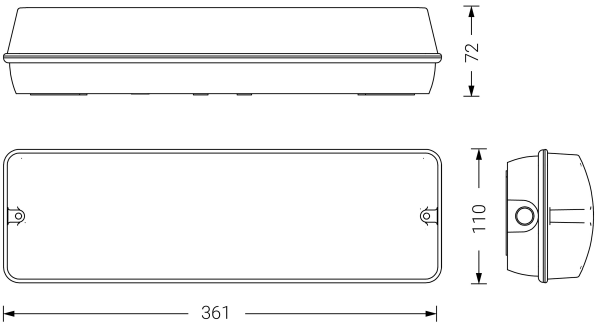

Datos fotométricos:

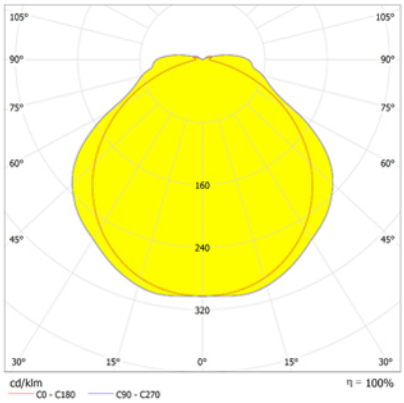

Parque tecnológico de Asturias. Calle
Ablanal 1, 33428 Llanera (Asturias), Spain
T. +34 985 267 100 F. +34 985 266 992
normagrup@normagrup.com
www.normalux.com

Normagrup
Sense of Technology