NORMALUX

ESTELA

Ficha técnica

Balizamiento

Ref. ET-E

EN 60598-1
230V 50/60HZ



Balizamiento: ESTELA. Referencia: ET-E, fabricado por Normalux. Autonomía (h)1h .Modo de funcionamiento: Permanente. Tipo de instalación: Empotrable. Fuente de Luz: Led. IP: 44. IK: 07. Acabado: Gris. Carcasa de: PC+ABS Autoextinguible. Voltaje: 230V 50/60Hz. Dimensiones (mm): 83 x 83 x 30 mm. Manufacturado según la normativa EN 60598-1.

Temperatura de color (K)	4000
Autonomía (h)	1h
Fuente de Luz	Led
Batería	Ni-Cd 3.6V/60mAh
Tiempo de carga	max. 24 h
Consumo (W)	0,35W
Modo de funcionamiento	Permanente
Clase	II
IP	44
IK	07
Temperatura de funcionamiento (ºC)	5 a 35

Dimensiones (mm):

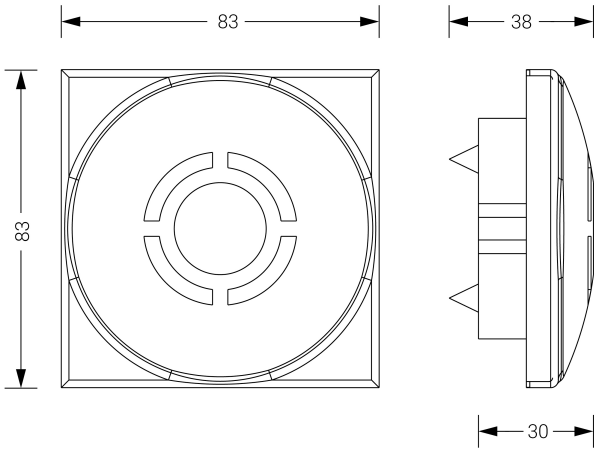

Parque tecnológico de Asturias. Calle Ablanal 1, 33428 Llanera (Asturias), Spain
T. +34 985 267 100 F. +34 985 266 992
normagrup@normagrup.com
www.normalux.com

Normagrup
Sense of Technology

25 de noviembre de 2026, 10:56:31