NORMALUX

Ficha técnica

Marco de empotrar con difusor debanderola (superficie en pared)

Accesorio

Ref. G-DBP

CE

Accesorio: Marco de empotrar con difusor debanderola (superficie en pared) Ref G-DBP compatible equipos de la serie GS. Fabricado en Policarbonato.



Dimensiones (mm):

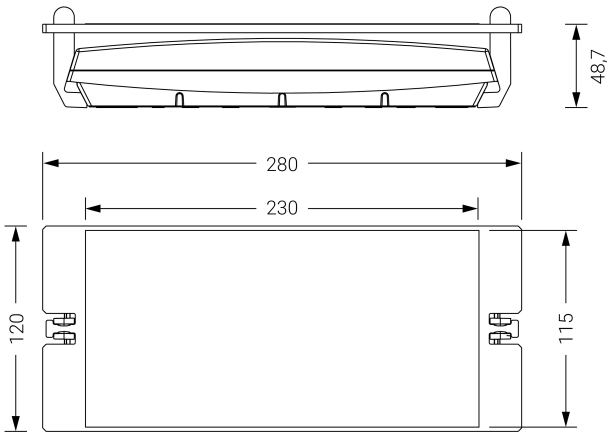

Parque tecnológico de Asturias. Calle Ablanal 1, 33428 Llanera (Asturias), Spain
T. +34 985 267 100 F. +34 985 266 992
normagrup@normagrup.com
www.normalux.com
28 de noviembre de 2026, 14:57:24

Normagrup
Sense of Technology