NORMALUX

Ficha técnica

Envolvente estanca

Accesorio

Ref. SS-MS

CE

Accesorio: Envolvente estanca Ref SS-MS compatible equipos de la serie SMART. IP: 65 IK: 10 Color: Blanco



Dimensiones (mm):

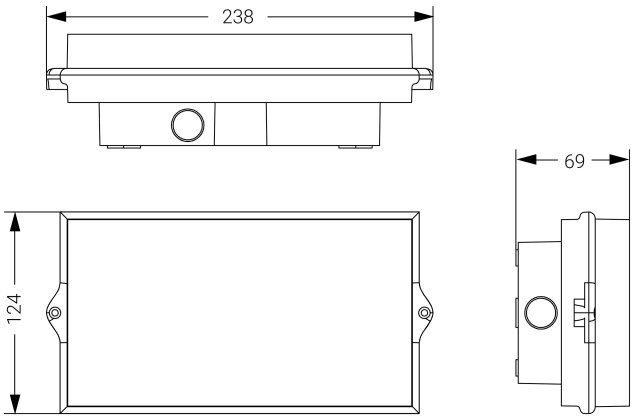

Parque tecnológico de Asturias. Calle Ablanal 1, 33428 Llanera (Asturias), Spain
T. +34 985 267 100 F. +34 985 266 992
normagrup@normagrup.com
www.normalux.com
23 de noviembre de 2026, 22:25:28

Normagrup
Sense of Technology