NORMALUX

Ficha técnica

Marco de empotrar

Accesorio

Ref. V-R

Accesorio: Marco de empotrar Ref V-R compatible equipos de la serie VIA R. Color: Blanco



Dimensiones (mm):

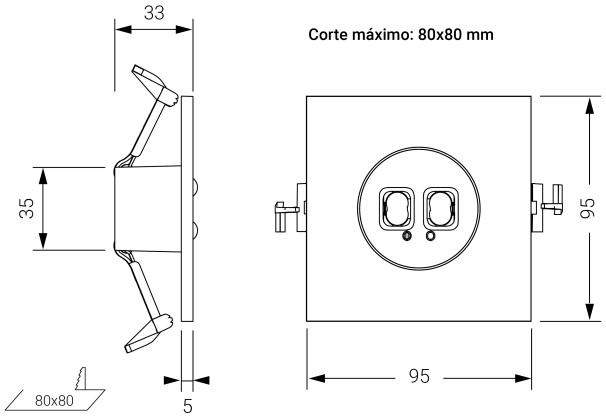

Parque tecnológico de Asturias. Calle Ablanal 1, 33428 Llanera (Asturias), Spain
T. +34 985 267 100 F. +34 985 266 992
normagrup@normagrup.com
www.normalux.com
26 de noviembre de 2026, 11:01:06

Normagrup
Sense of Technology