NORMALUX

Ficha técnica

VOLUTTA DOBLE

Alumbrado de Emergencia

Ref. VDL3-100

LED CE

UNE 60598-2-22
230V 50/60HZ

Alumbrado de Emergencia: VOLUTTA DOBLE. Referencia: VDL3-100, fabricado por Normalux. Lúmenes 100 lm. Autonomía (h) 3h. Modo de funcionamiento: Permanente. Tipo de instalación: Superficie. Fuente de Luz: Led. Batería de: Ni-MH 4,8V/2Ah. IP: 22. IK: 04. Versión: Estándar. Acabado: Blanco. Carcasa de: PC+ABS Autoextinguible. Voltaje: 230V 50/60Hz. Dimensiones (mm): 327 x 145 x 117 mm. Manufacturado según la normativa UNE 60598-2-22. Compatible con telemando S-TE.

Lúmenes	100 lm
Temperatura de color (K)	5700
Fuente de Luz	Led
Autonomía (h)	3h
Batería	Ni-MH 4,8V/2Ah
Tiempo de carga	max. 24 h
Potencia (W)	5W
Modo de funcionamiento	Permanente
Clase	II
IP	22
IK	04
Temperatura de funcionamiento (ºC)	5 a 35
Telemandable	Sí

Dimensiones (mm):

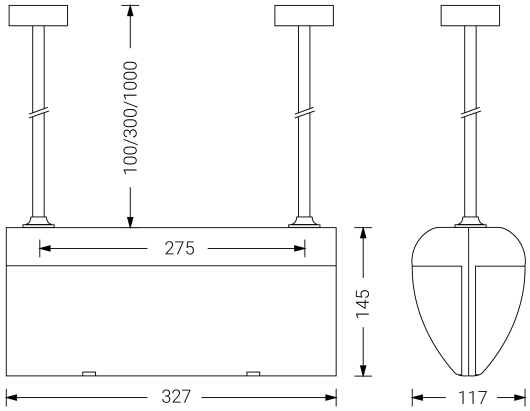

Datos fotométricos:

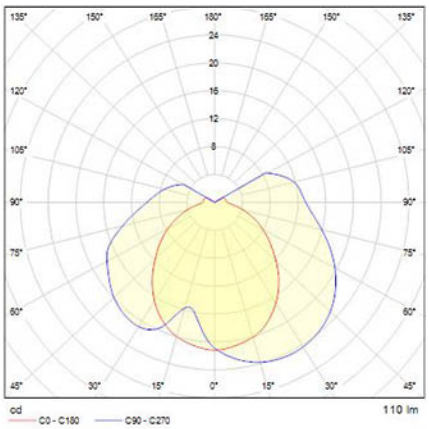

Parque tecnológico de Asturias. Calle Ablanal 1, 33428 Llanera (Asturias), Spain
T. +34 985 267 100 F. +34 985 266 992
normagrup@normagrup.com
www.normalux.com

Normagrup
Sense of Technology