NORMALUX

VIA R

Ficha técnica

Alumbrado de Emergencia
Ref. VSS-S2L24

LED CE

UNE 60598-1
24VDC

Alumbrado de Emergencia: VIA R. Referencia: VSS-S2L24, fabricado por Normalux. Lúmenes 185 lm. Modo de funcionamiento: Permanente - No Permanente. Tipo de instalación: Empotrable. Fuente de Luz: Led. IP: 20-65. IK: 04. Versión: CBS (24V CC). Acabado: Blanco. Carcasa de: PC+ABS Autoextinguible. Voltaje: 24Vdc. Dimensiones (mm): 78 x 78 x 56 mm. Manufacturado según la normativa UNE 60598-1.

Lúmenes	185 lm
Temperatura de color (K)	5700
Fuente de Luz	Led
Batería	-
Tiempo de carga	max. 24 h
Potencia (W)	2W
Modo de funcionamiento	Permanente - No Permanente
Clase	III
IP	20-65
IK	04
Temperatura de funcionamiento (ºC)	-25 a 55

Dimensiones (mm):

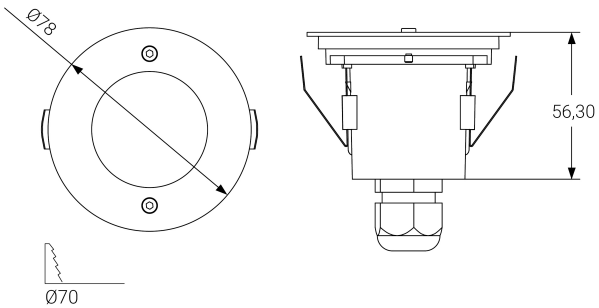

Datos fotométricos:

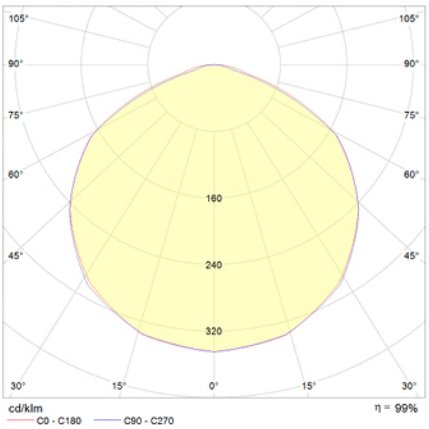

Parque tecnológico de Asturias. Calle Ablanal 1, 33428 Llanera (Asturias), Spain
T. +34 985 267 100 F. +34 985 266 992
normagrup@normagrup.com
www.normalux.com

Normagrup
Sense of Technology