NORMALUX

# VIA R

## Ficha técnica

Alumbrado de Emergencia

Ref. VSSE

LED CE

**UNE 60598-2-22**
**230V 50/60HZ**

Alumbrado de Emergencia: VIA R. Referencia: VSSE, fabricado por Normalux. Lúmenes 185 lm. Autonomía (h) 1h. Modo de funcionamiento: No permanente. Tipo de instalación: Empotrable. Fuente de Luz: Led. Batería de: Ni-Cd 3,6V/750mAh. IP: 20-65. IK: 04. Versión: Estándar. Acabado: Blanco. Carcasa de: PC+ABS Autoextinguible. Voltaje: 230V 50/60Hz. Dimensiones (mm): 78 x 78 x 56 mm. Manufacturado según la normativa UNE 60598-2-22.

| | |
|---|---|
| Lúmenes | 185 lm |
| Temperatura de color (K) | 5700 |
| Fuente de Luz | Led |
| Autonomía (h) | 1h |
| Batería | Ni-Cd 3,6V/750mAh |
| Tiempo de carga | max. 24 h |
| Potencia (W) | 1W |
| Modo de funcionamiento | No permanente |
| Clase | II |
| IP | 20-65 |
| IK | 04 |
| Temperatura de funcionamiento (ºC) | 5 a 35 |

Dimensiones (mm):

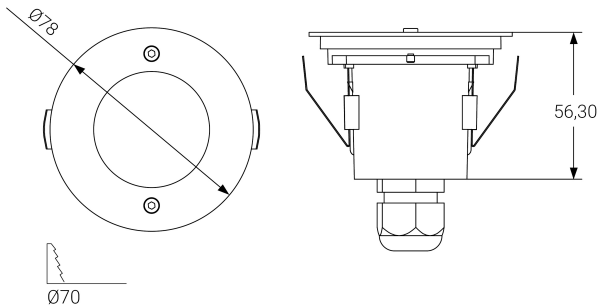


Datos fotométricos:

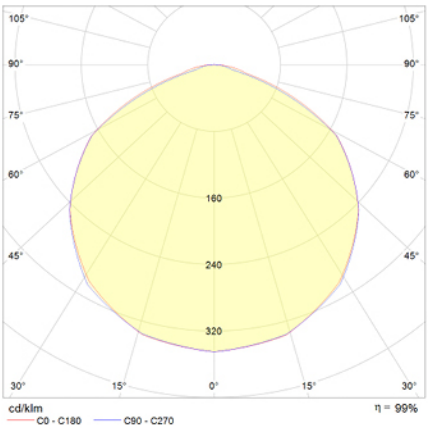


Parque tecnológico de Asturias. Calle Ablanal 1, 33428 Llanera (Asturias), Spain
T. +34 985 267 100 F. +34 985 266 992
normagrup@normagrup.com
**www.normalux.com**

Normagrup
Sense of Technology