NORMALUX

VÍA R

Ficha técnica

Alumbrado de Emergencia

Ref. VSSEID3

LED

UNE 60598-2-22
230V 50/60HZ

Alumbrado de Emergencia: VÍA R. Referencia: VSSEID3, fabricado por Normalux. Lúmenes 185 lm. Autonomía (h) 3h. Modo de funcionamiento: No permanente. Tipo de instalación: Empotrable. Fuente de Luz: Led. Batería de: Ni-Cd 3,6V/1,5Ah. IP: 20-65. IK: 04. Versión: DALI. Acabado: Blanco. Carcasa de: PC+ABS Autoextinguible. Voltaje: 230V 50/60Hz. Dimensiones (mm): 78 x 78 x 56 mm. Manufacturado según la normativa UNE 60598-2-22.

Lúmenes	185 lm
Temperatura de color (K)	5700
Fuente de Luz	Led
Autonomía (h)	3h
Batería	Ni-Cd 3,6V/1,5Ah
Tiempo de carga	max. 24 h
Potencia (W)	2,2W
Modo de funcionamiento	No permanente
Clase	II
IP	20-65
IK	04
Temperatura de funcionamiento (ºC)	5 a 35
Telemandable	Sí

Dimensiones (mm):

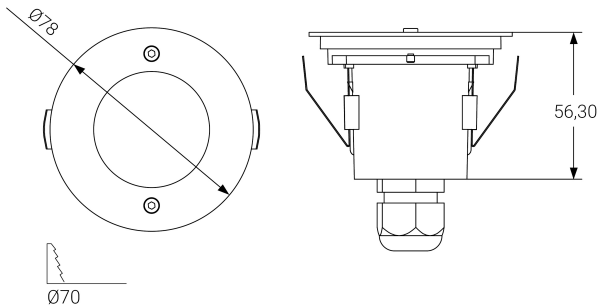

Datos fotométricos:

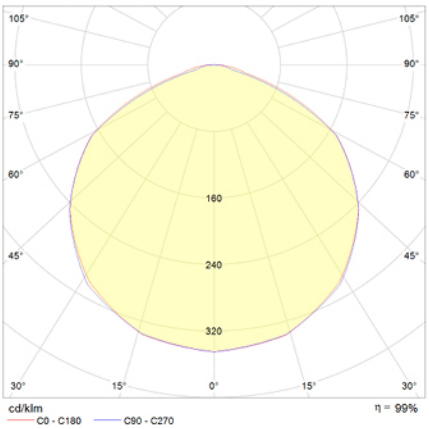

Parque tecnológico de Asturias. Calle Ablanal 1, 33428 Llanera (Asturias), Spain
T. +34 985 267 100 F. +34 985 266 992
normagrup@normagrup.com
www.normalux.com

Normagrup
Sense of Technology