NORMALUX

# VIA S

## Ficha técnica

Alumbrado de Emergencia

Ref. VTSA



**UNE 60598-2-22**
**230V 50/60HZ**

Alumbrado de Emergencia: VIA S. Referencia: VTSA, fabricado por Normalux. Lúmenes 210 lm. Autonomía (h) 1h. Modo de funcionamiento: Permanente - No Permanente. Tipo de instalación: Carril Elecrificado. Fuente de Luz: Led. Batería de: Ni-Cd 3.6V/750mAh. IP: 40. IK: 04. Versión: Autotest. Acabado: Blanco. Carcasa de: ABS Autoextinguible. Voltaje: 230V 50/60Hz. Dimensiones (mm): 142 x 142 x 96 mm. Manufacturado según la normativa UNE 60598-2-22.

| | |
|---|---|
| Lúmenes | 210 lm |
| Temperatura de color (K) | 5700 |
| Fuente de Luz | Led |
| Autonomía (h) | 1h |
| Batería | Ni-Cd 3.6V/750mAh |
| Tiempo de carga | max. 24 h |
| Potencia (W) | 3,4W |
| Modo de funcionamiento | Permanente - No Permanente |
| Clase | II |
| IP | 40 |
| IK | 04 |
| Temperatura de funcionamiento (ºC) | 5 a 35 |

Dimensiones (mm):

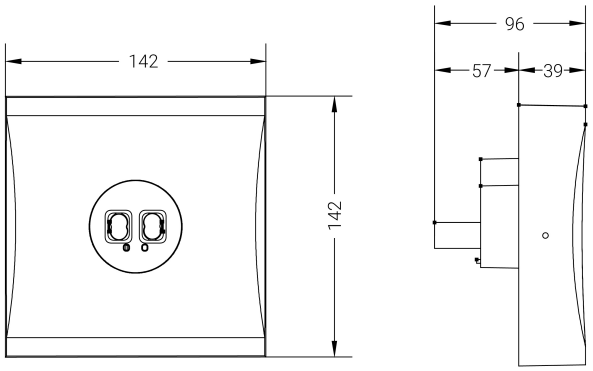


Datos fotométricos:

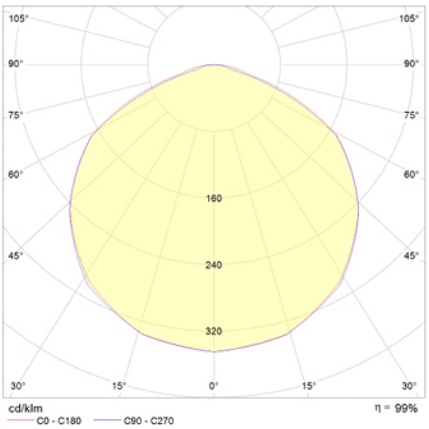


Parque tecnológico de Asturias. Calle Ablanal 1, 33428 Llanera (Asturias), Spain
T. +34 985 267 100 F. +34 985 266 992
normagrup@normagrup.com
**www.normalux.com**

Normagrup
Sense of Technology

**24 de noviembre de 2026, 04:00:35**