NORMALUX

VIA R

Ficha técnica

Alumbrado de Emergencia
Ref. VVSAH3

LED CE

UNE 60598-2-22
230V 50/60HZ

Alumbrado de Emergencia: VIA R. Referencia: VVSAH3, fabricado por Normalux. Lúmenes 370 lm. Autonomía (h) 3h. Modo de funcionamiento: Permanente - No Permanente. Tipo de instalación: Empotrable. Fuente de Luz: Led. Batería de: Ni-Cd 3.6V/4Ah. IP: 20-65. IK: 4. Versión: Autotest. Acabado: Blanco. Carcasa de: Zamak, PC y ABS. Voltaje: 230V 50/60Hz. Dimensiones (mm): 78 x 78 x 56 mm. Manufacturado según la normativa UNE 60598-2-22.

Lúmenes	370 lm
Temperatura de color (K)	5700
Fuente de Luz	Led
Autonomía (h)	3h
Batería	Ni-Cd 3.6V/4Ah
Tiempo de carga	max. 24 h
Potencia (W)	6,21W
Modo de funcionamiento	Permanente - No Permanente
Clase	II
IP	20-65
IK	4
Temperatura de funcionamiento (ºC)	5 a 35

Dimensiones (mm):

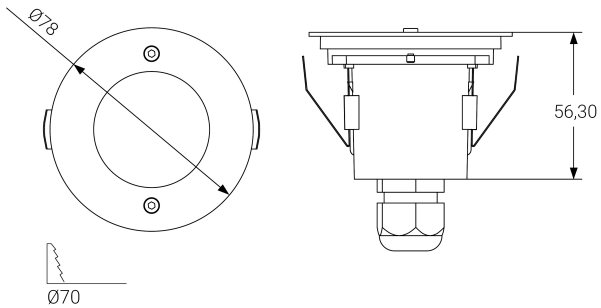

Datos fotométricos:

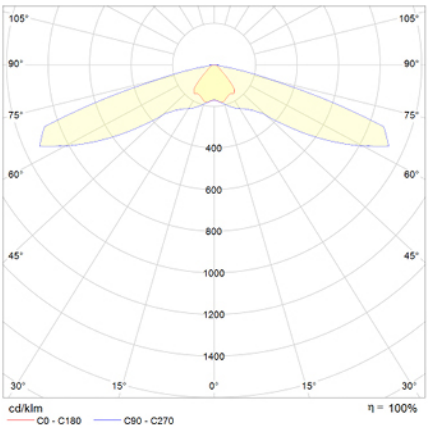

Parque tecnológico de Asturias. Calle
Ablanal 1, 33428 Llanera (Asturias), Spain
T. +34 985 267 100 F. +34 985 266 992
normagrup@normagrup.com
www.normalux.com

Normagrup
Sense of Technology