NORMALUX

PASSO

Ficha técnica

Balizagem

Ref. BP24

LED

EN 60598-1
24VDC

Balizagem: PASSO. Referência: BP24, Fabricado pela Normalux. Modo operacional: Permanente. Tipo de instalação: Encastrável. Fonte de luz: Led. IP: 65. IK: 07. Acabamento: Branco. Carcaça de: Policarbonato. Voltagem: 24Vdc. Dimensões (mm): 35 x 35 x 28 mm. Fabricado de acordo com os regulamentos% {norma}.

Temperatura de cor (K)	5600
Fonte de luz	Led
Consumo (W)	0,5W
Nº balizadores MA24-6	20
Modo operacional	Permanente
Classe	III
IP	65
IK	07
Temperatura de operação (ºC)	-25 a 55
Télécommande	Não

Dimensões (mm):

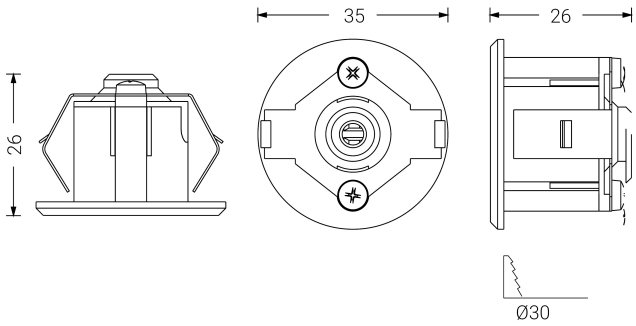

Parque tecnológico de Asturias. Calle Ablanal 1, 33428 Llanera (Asturias), Spain
T. +34 985 267 100 F. +34 985 266 992
normagrup@normagrup.com
www.normalux.com

Normagrup
Sense of Technology