NORMALUX

DUNNA

Ficha técnica

Iluminação de emergência

Ref. DAL-200M-1

LED

UNE 60598-2-22
230V 50/60HZ

Iluminação de emergência: DUNNA. Referência: DAL-200M-1, Fabricado pela Normalux. Lumens 210 lm. Autonomia (h) 1h. Modo operacional: Permanente. Tipo de instalação: Superfície. Fonte de luz: Led. Bateria de: Ni-Cd 3,6V/750mAh. IP: 44. IK: 07. Versão: Inteligente auto-teste. Acabamento: Antracite. Carcaça de: PC + ABS auto-extinguível. Voltagem: 230V 50/60Hz. Dimensões (mm): 322 x 120 x 45 mm. Fabricado de acordo com os regulamentos% {norma}. Compatível com contole remoto S-TE.

Lumens	210 lm
Temperatura de cor (K)	5700
Fonte de luz	Led
Autonomia (h)	1h
Bateria	Ni-Cd 3,6V/750mAh
Poder (w)	3,1W
Modo operacional	Permanente
Classe	II
IP	44
IK	07
Temperatura de operação (ºC)	5 a 35
Télécommande	Sím

Dimensões (mm):

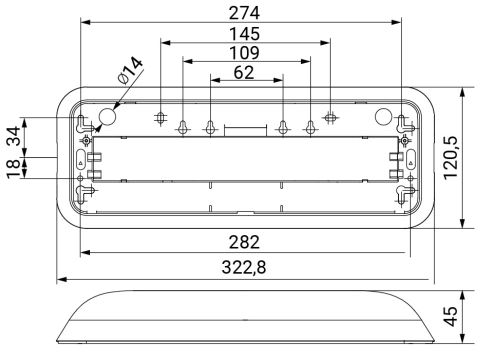

Dados fotométricos:

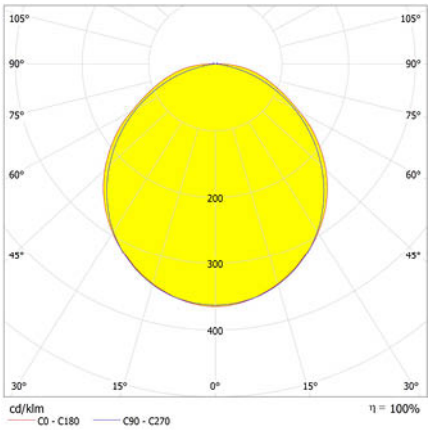

Parque tecnológico de Asturias. Calle Ablanal 1, 33428 Llanera (Asturias), Spain
T. +34 985 267 100 F. +34 985 266 992
normagrup@normagrup.com
www.normalux.com

Normagrup
Sense of Technology