NORMALUX

STEELED

Ficha técnica

Iluminação de sinalização

Ref. STP

LED CE

EN 60598-1
230V 50/60HZ

Iluminação de sinalização: STEELED. Referência: STP, Fabricado pela Normalux. Autonomia (h) 1h. Modo operacional: Permanente. Tipo de instalação: Superfície. Fonte de luz: Led. Bateria de: Ni-Cd 3,6V/750mAh. IP: 20. IK: 04. Versão: Padrão. Acabamento: Aço inox.. Carcaça de: Aço inoxidável. Voltagem: 230V 50/60Hz. Fabricado de acordo com os regulamentos% {norma}.

Temperatura de cor (K)	5700
Fonte de luz	Led
Autonomia (h)	1h
Bateria	Ni-Cd 3,6V/750mAh
Poder (w)	0,35W
Modo operacional	Permanente
Classe	I
IP	20
IK	04
Temperatura de operação (ºC)	5 a 35
Distância máxima de visualização de acordo com EN1838	24m
Télécommande	Não

* De acordo com a norma EN 1838

Dimensões (mm):

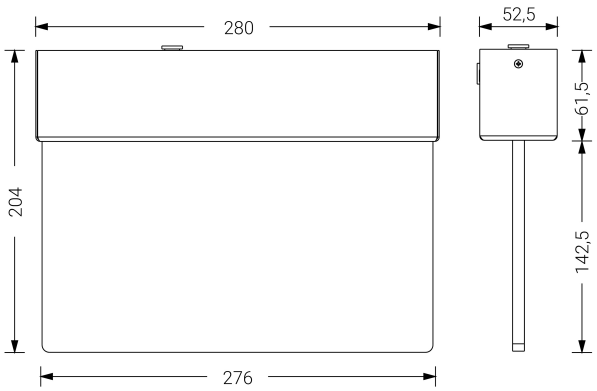

Dados fotométricos:

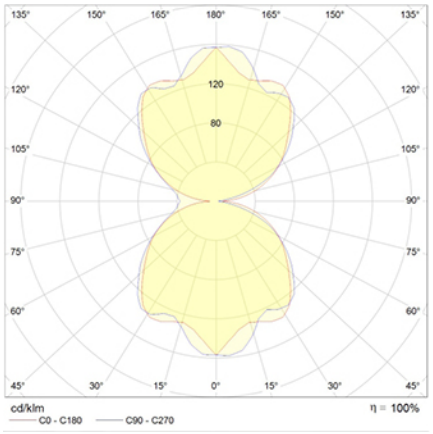

Parque tecnológico de Asturias. Calle Ablanal 1, 33428 Llanera (Asturias), Spain
T. +34 985 267 100 F. +34 985 266 992
normagrup@normagrup.com
www.normalux.com

Normagrup
Sense of Technology