NORMALUX

Ficha técnica

SENDA

Balizamiento

Ref. NCV-S-2

LED

EN 60598-1
230V 50/60HZ

Balizamiento: SENDA. Referencia: NCV-S-2, fabricado por Normalux. Autonomía (h)1h .Modo de funcionamiento: Permanente. Tipo de instalación: Superficie. Fuente de Luz: Led. IP: 44. IK: 07. Acabado: Aluminio. Carcasa de: Policarbonato. Voltaje: 230V 50/60Hz. Dimensiones (mm): 83 x 83 x 30 mm. Manufacturado según la normativa EN 60598-1.

Autonomía (h)	1h
Fuente de Luz	Led
Batería	Ni-Cd 3,6V/60mAh
Consumo (W)	0,35W
Modo de funcionamiento	Permanente
Clase	II
IP	44
IK	07
Temperatura de funcionamiento (ºC)	5 a 35
Telemandable	No

Dimensiones (mm):

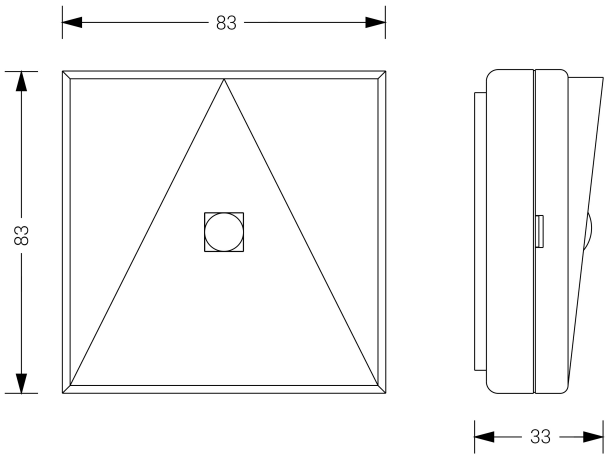

Parque tecnológico de Asturias. Calle
Ablanal 1, 33428 Llanera (Asturias), Spain
T. +34 985 267 100 F. +34 985 266 992
normagrup@normagrup.com
www.normalux.com

Normagrup
Sense of Technology