NORMALUX

# SENDA

## Ficha técnica

Balizamiento

Ref. NTR-S-2

LED

**EN 60598-1**
**230V 50/60HZ**

Balizamiento: SENDA. Referencia: NTR-S-2, fabricado por Normalux. Autonomía (h)1h .Modo de funcionamiento: Permanente. Tipo de instalación: Superficie. Fuente de Luz: Led. IP: 44. IK: 07. Acabado: Aluminio. Carcasa de: Policarbonato. Voltaje: 230V 50/60Hz. Dimensiones (mm): 83 x 83 x 30 mm. Manufacturado según la normativa EN 60598-1.

| | |
|---|---|
| Autonomía (h) | 1h |
| Fuente de Luz | Led |
| Batería | Ni-Cd 3,6V/60mAh |
| Consumo (W) | 0,35W |
| Modo de funcionamiento | Permanente |
| Clase | II |
| IP | 44 |
| IK | 07 |
| Temperatura de funcionamiento (ºC) | 5 a 35 |
| Telemandable | No |

Dimensiones (mm):

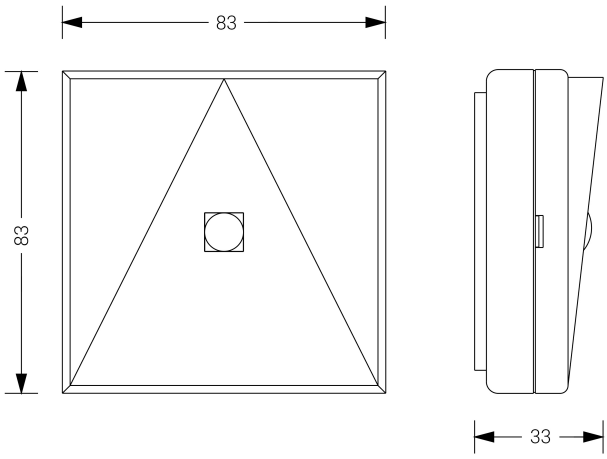


Parque tecnológico de Asturias. Calle
Ablanal 1, 33428 Llanera (Asturias), Spain
T. +34 985 267 100 F. +34 985 266 992
normagrup@normagrup.com
**www.normalux.com**

Normagrup
Sense of Technology