NORMALUX

HERMETIC

Ficha técnica

Alumbrado de Emergencia

Ref. DEI-S32L24

LED

UNE 60598-1
24VDC

Alumbrado de Emergencia: HERMETIC. Referencia: DEI-S32L24, fabricado por Normalux. Lúmenes 250 lm. Modo de funcionamiento: Permanente. Tipo de instalación: Superficie. Fuente de Luz: Led. IP: 65. IK: 10. Versión: CBSi (24V CC). Acabado: Blanco. Carcasa de: Policarbonato. Voltaje: 24Vdc. Dimensiones (mm): 361 x 131 x 69 mm. Manufacturado según la normativa UNE 60598-1.

Lúmenes	250 lm
Temperatura de color (K)	5700
Fuente de Luz	Led
Batería	-
Potencia (W)	2,5W
Modo de funcionamiento	Permanente
Clase	III
IP	65
IK	10
Temperatura de funcionamiento (ºC)	-25 a 55
Telemandable	No

Dimensiones (mm):

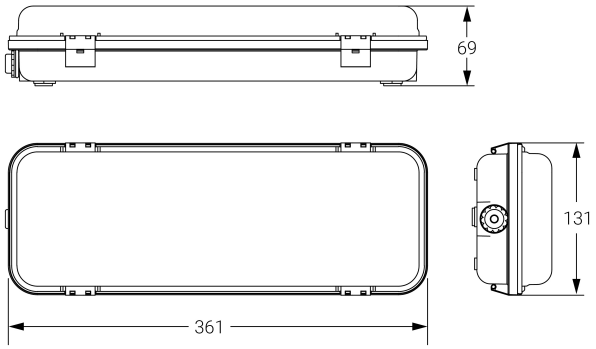

Datos fotométricos:

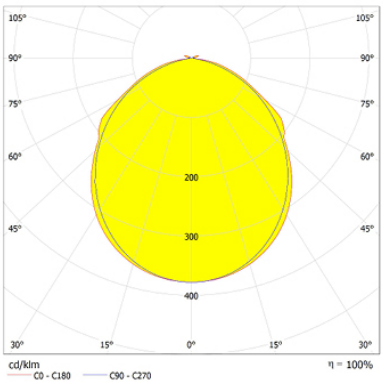

Parque tecnológico de Asturias. Calle Ablanal 1, 33428 Llanera (Asturias), Spain
T. +34 985 267 100 F. +34 985 266 992
normagrup@normagrup.com
www.normalux.com

Normagrup
Sense of Technology