NORMALUX

DUNNA

Ficha técnica

Alumbrado de Emergencia

Ref. DL-60M

LED CE

UNE 60598-2-22
230V 50/60HZ

Alumbrado de Emergencia: DUNNA. Referencia: DL-60M, fabricado por Normalux. Lúmenes 70 lm. Autonomía (h) 1h. Modo de funcionamiento: Permanente. Tipo de instalación: Superficie. Fuente de Luz: Led. Batería de: Ni-Cd 3,6V/300mAh. IP: 44. IK: 07. Versión: Estándar. Acabado: Blanco. Carcasa de: PC+ABS Autoextinguible. Voltaje: 230V 50/60Hz. Dimensiones (mm): 322 x 120 x 45 mm. Manufacturado según la normativa UNE 60598-2-22. Compatible con telemando S-TE.

Lúmenes	70 lm
Temperatura de color (K)	5700
Fuente de Luz	Led
Autonomía (h)	1h
Batería	Ni-Cd 3,6V/300mAh
Potencia (W)	1,4W
Modo de funcionamiento	Permanente
Clase	II
IP	44
IK	07
Temperatura de funcionamiento (ºC)	5 a 35
Telemandable	Sí

Dimensiones (mm):

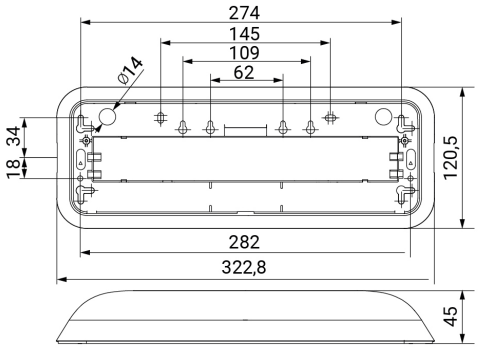

Datos fotométricos:

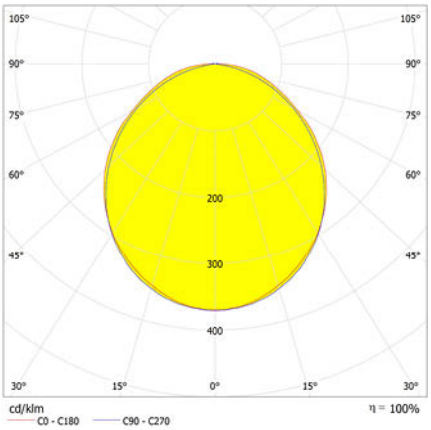

Unit 6 Quartz Close. B5K Business Park.
Amington. Tamworth. B77 4GR, England
T. 01827 816333
normagrup@normagrup.uk
www.normalux.com

Normagrup
Sense of Technology